ՃՈՃԱՆԱԿ Մ1:40

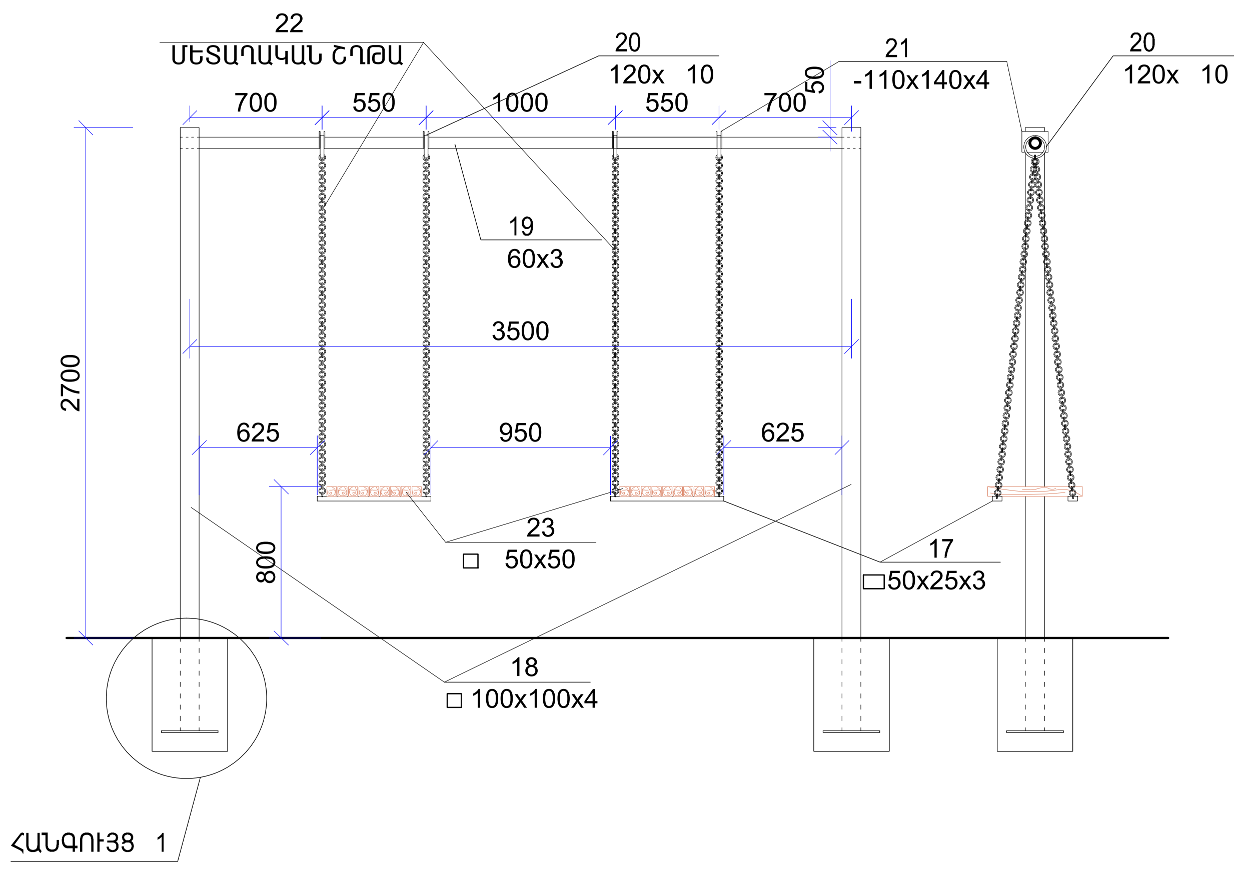

ՄԱՍՆԱԳԻՐ ՃՈՃԱՆԱԿԻ ՀԱՄԱՐ

ՃՈՃԱՆԱԿԻ ՄԵՏԱՂԱԿԱՆ ԷԼԵՄԵՆՏՆԵՐԻ ՄԱՍՆԱԳԻՐ						
17	8545-80	□50x25x3	L = 600	4	1.88	7.52
18	———"———	□ 100x100x4	L =3200	2	40.19	80.4
19	———"———	60x3	L =3600	1	15.2	15.2
20	ՄԵՏԱՂԱԿԱՆ ՕՂԱԿ	120x 10		2		
21	ՄԵՏԱՂԱԿԱՆ ԹԻԹԵՂ	-110x140x4		4	0.48	1.92
22	ՄԵՏԱՂԱԿԱՆ ՇՂԹԱ		L =1825	8		
23	ՓԱՅՏԵ ՉՈՐՍՈՒ 18 հատ	□ 50x50 L =500	0.0225խմ (18 հատի համար)			
ԿԱՆԳՆԱԿ (2 հատ)						
24	19903 - 76	-8X300	L = 300	1	5.7	5.7

ՀԱՆԳՈՒՅՑ 1

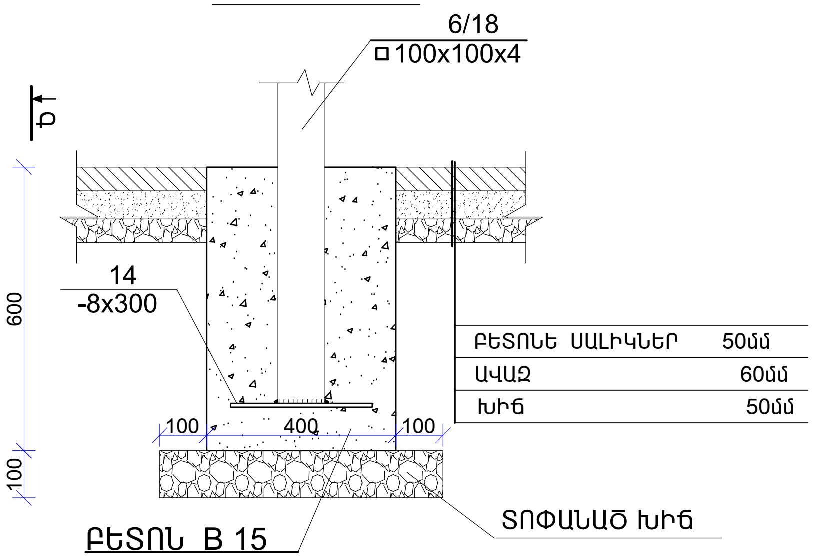

	Ք. ԵՐԵՎԱՆ, ՄԱԼԱԹԻԱ-ՍԵԲԱՍՏԻԱ ՎԱՐՉԱԿԱՆ ՇՐՋԱՆ, Հ/Ա Ա-3 ԹԱՂ. ԱՆԴՐԱՆԻԿԻ ՓՈՂ. ՀՀ 35, 37 ՇԵՆՔԵՐԻ ԲԱԿԻ ՎԵՐԱԿԱՌՈՒՑՄԱՆ ԱՇԽԱՏԱՆՔՆԵՐ			Պատվեր N ԵՔ-ՊԱԱՇՉՔ-14/49-1	
			ՃԱՐՏԱՐԱՊԵՏԱԿԱՆ ՄԱՍ	ՓՈՒԼ / ԱՆ	ԹԵՐԹ / ՃՇ-8	ԹԵՐԹԵՐ / 17
ՆՆՃ	Ա. ԶԱՎԹՅԱՆ		ՃՈՃԱՆԱԿ	«ՄԵԳԱՄԵՏՐ» ՍՊԸ		